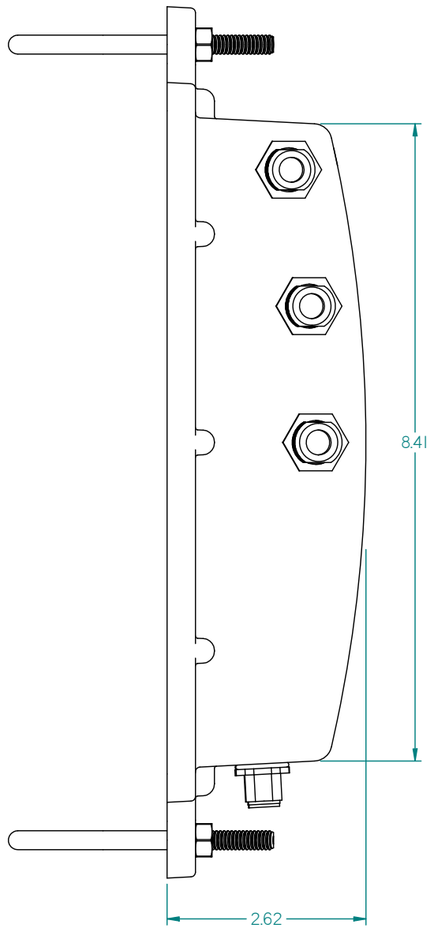

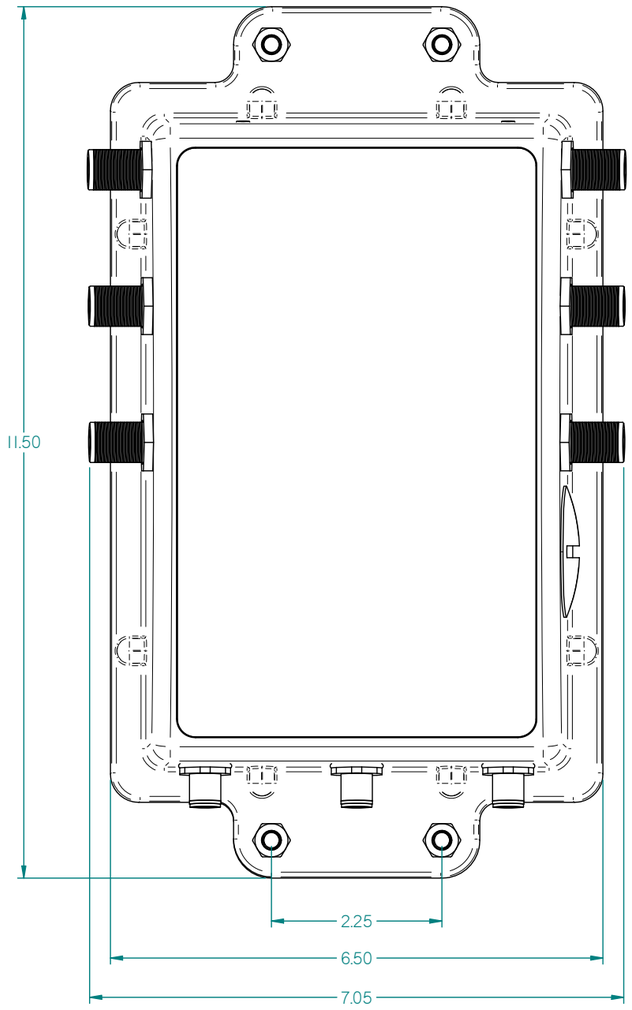

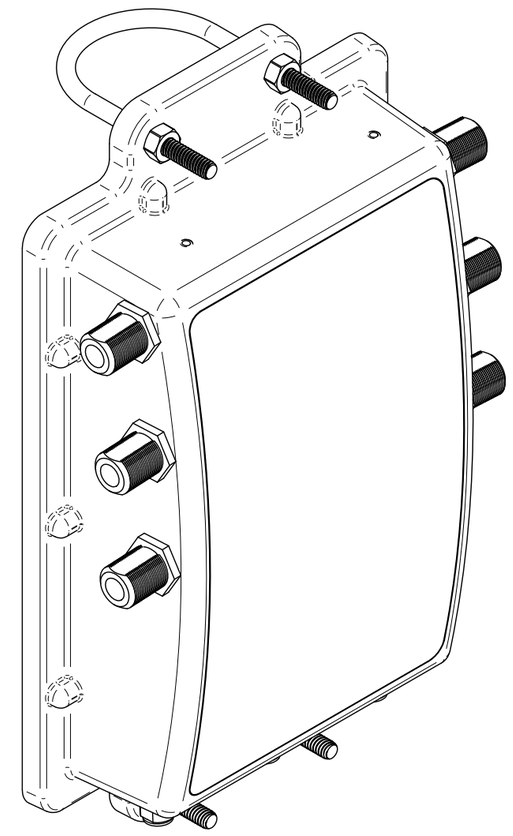

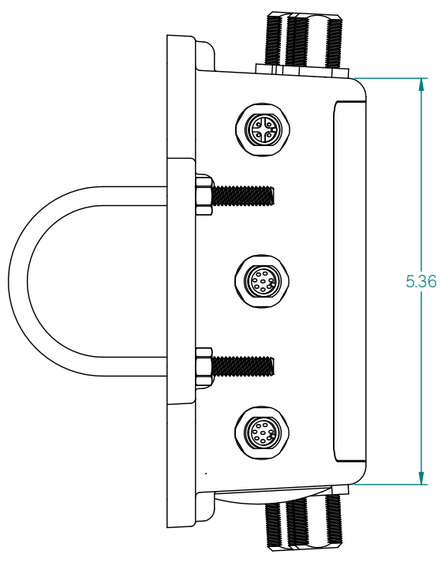

04/01/2009