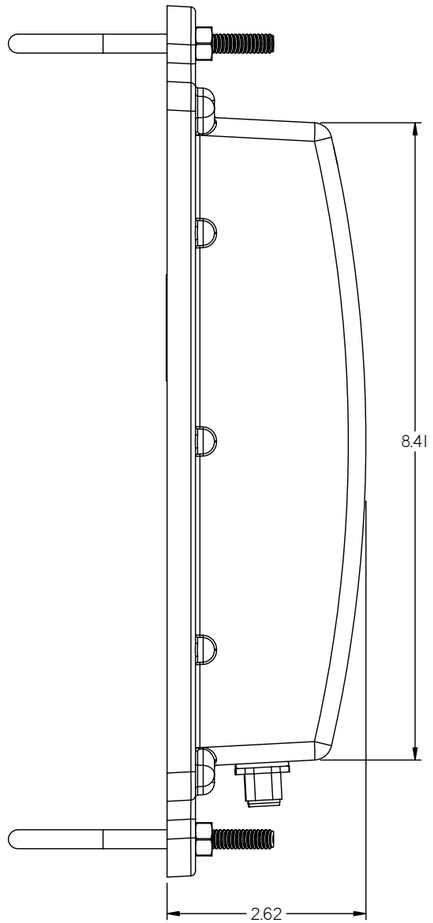

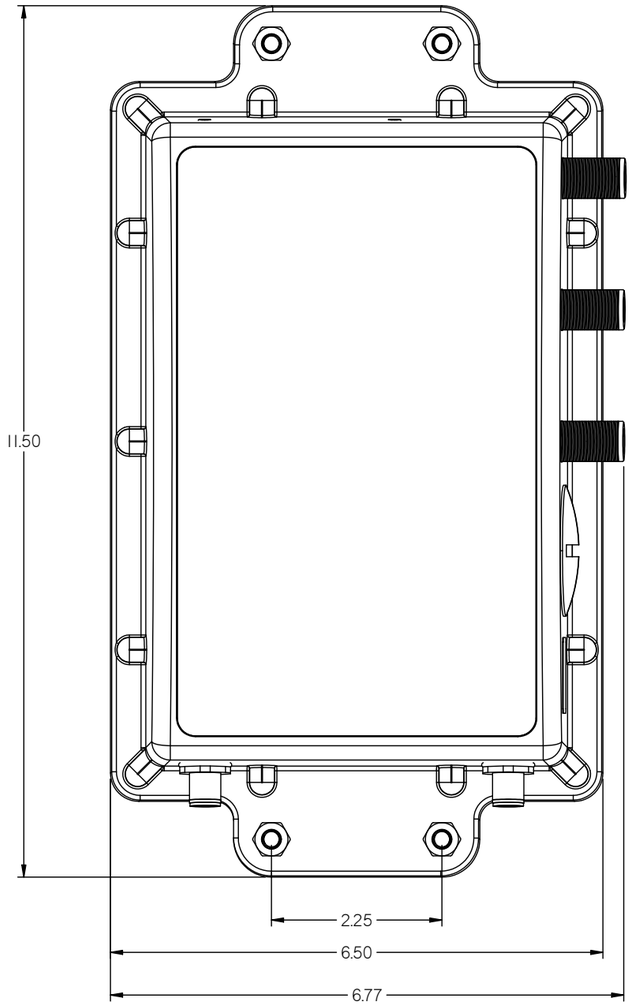

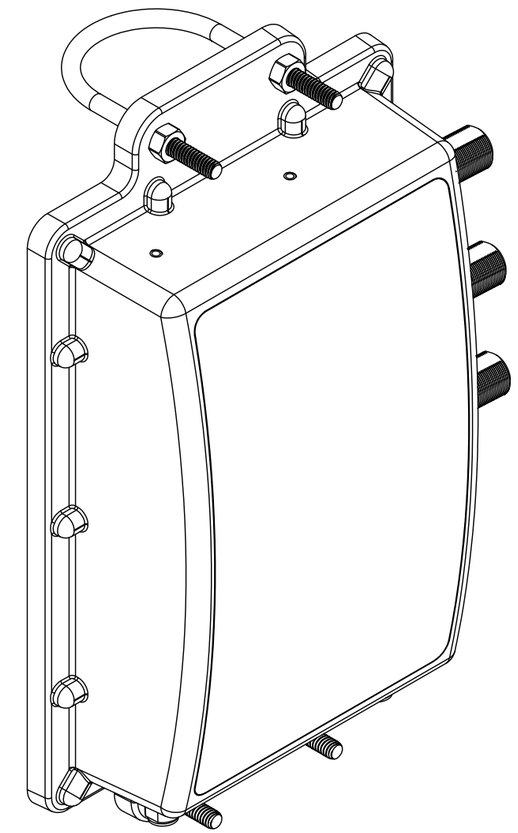

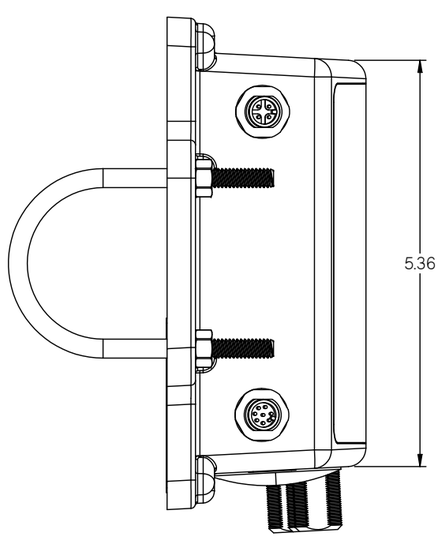

07/18/2012